HYDRO LEDUC

ZUBEHÖR FÜR TXV-PUMPEN

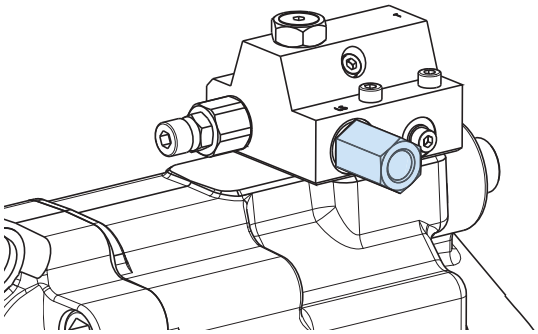

L/S Adapter
mit integriertem Schutzfilter

Leduc Bezeichnung	LS Anschlüsse Abmessungen	Für Pumpe Modell
0525567	G1/4"	TXV
C001144	9/16-18 UNF	TXVA (SAE)

Schutzfilteradapter für den L/S Eingang des L/S-Ventils.

- Schützt das L/S-Ventil vor Feststoffverschmutzung, die über die LS-Leitung eintreten könnte
- Filtersieb kann zur Reinigung/Wartung ausgebaut werden
- Filterfeinheit : 150 Mikrometer

Zeichnung (Maße in mm):

0525567

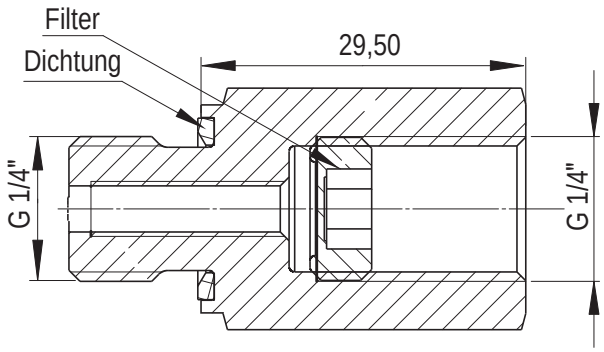

C001144

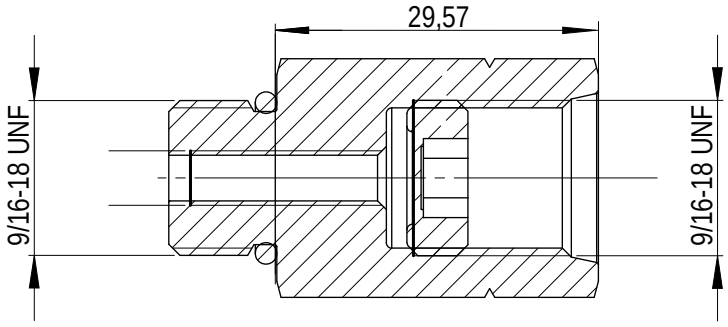

Für weitere Informationen nehmen Sie bitte Kontakt mit unserem Büro auf.

www.hydroleduc.com

HYDRO LEDUC SAS
Head office & Factory
BP9 - 54122 Azerailles - FRANCE
Tel. +33 (0)3 83 76 77 40
Fax +33 (0)3 83 75 21 58

HYDRO LEDUC GmbH
Haselwander Str. 5
D-77746 Schutterwald - GERMANY
Tel. +49 (0) 781-9482590
Fax +49 (0) 781-9482592

HYDRO LEDUC AB
Betongvägen 11
461 38 TROLLHÄTTEN - SWEDEN
Tel. 46 (0) 520 10 820

HYDRO LEDUC N.A. Inc.
19416 Park Row - Suite 170
Houston, Texas 77084 - USA
Tel. +1 281 679 9654
Fax +1 832 321 3553

CRE/ja_20150707